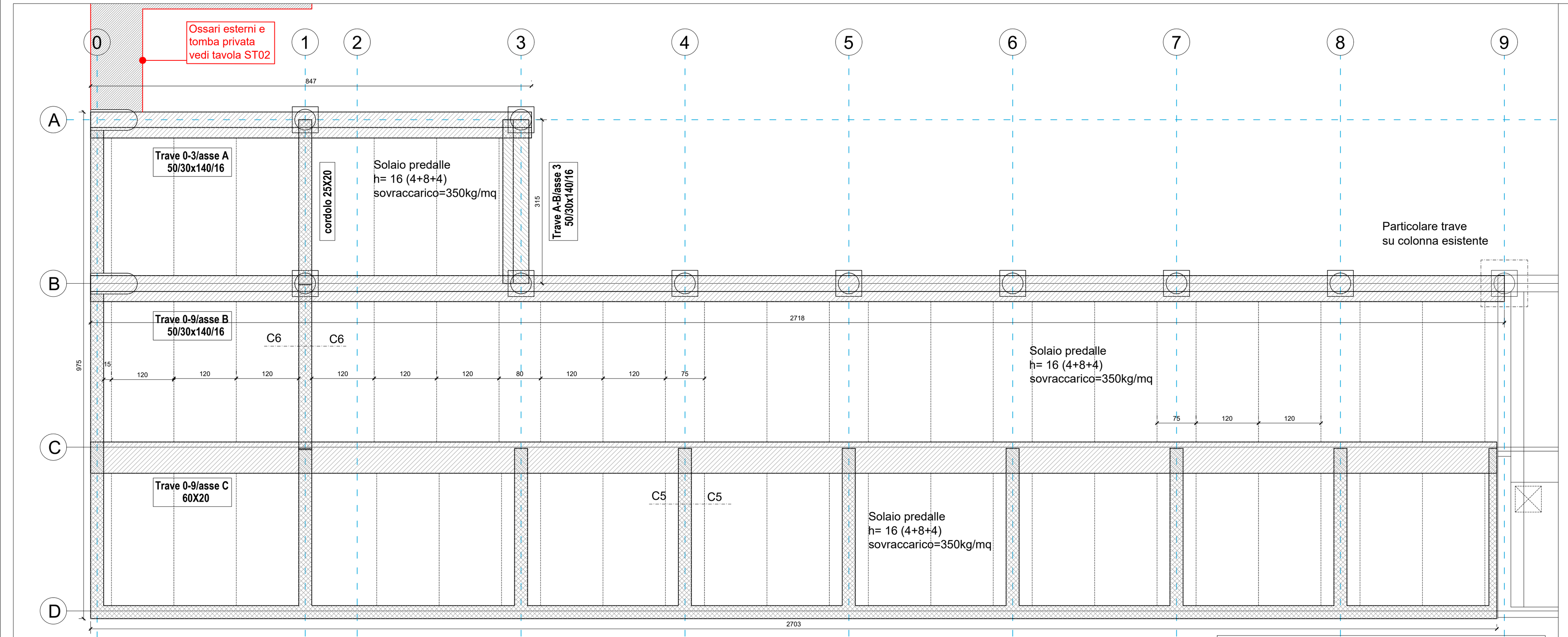

Pianta solaio di copertura

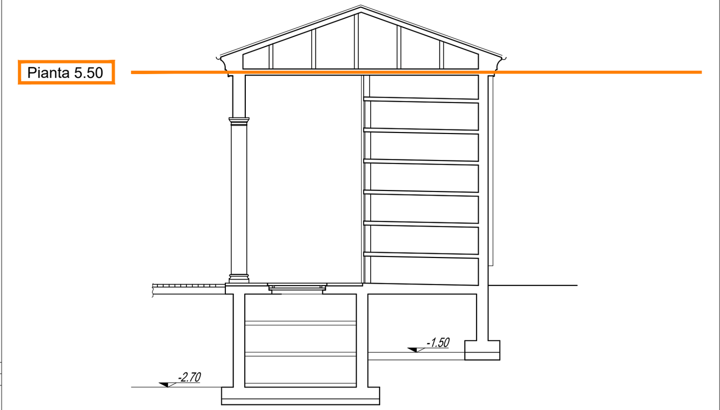

CARATTERISTICHE CALCESTRUZZO

Rck richiesta .... : 30 N/mm²
Tipo di struttura ...... : Armata
Tipo/classe di cemento . : CEM I 32.5 R
Controllo di tipo ...... : A
- su provini .... : Cubici
- K*delta .... : 3.5 N/mm²
Resistenza a flessione . : Resistenza a trazione : non richiesta
Durabilita' :
- Classe di esposizione : XF2
- Codici composti scelti :
Impermeabilita' .... : non richiesta
Resistenza allo scassero : non richiesta
Classe di consistenza .. : S3 (slump 10 - 15 cm al getto)
Aggregati :
- Dmax .... : 25 mm
ADDITIVI :
- Aerante

MATERIALI

-------- **CALCESTRUZZO** ----------
CLASSE DI RESISTENZA .... : C 25/30
Resistenza caratteristica Rck : C30
Resistenza caratteristica fck : C25
Controllo di tipo .... : A
- provini .... : Cubici
- K*delta .... : 3.5 MPa
CLASSE DI CONSISTENZA al getto : S3 (slump 10 - 15 cm)

CLASSE DI ESPOSIZIONE .... : XF2

-------- **MATERIE PRIME** ----------
AGGREGATO .... : Conforme alla UNI 8520 parte 2^
- relativamente a: - Contenuto di solfati (UNI EN 1744/1)
- Contenuto di cloruri (UNI EN 1744/1)
- Contenuto di sostanze organiche (UNI EN 1744/1)
- Equivalente di sabbia e valore di blu (UNI EN 993/8-9)
- Resistenza ai cicli di gelo-disgelo (UNI EN 1367/1)
- Potenziale reattivita' agli alcali (8520 parte 22^-2002)
- Dmax .... : 25 mm
ACQUA .... : Conforme alla UNI 8981/7
CEMENTO .... : CEM I 32.5 R (Conforme alla UNI-EN 197/1)
ADDITIVI :

- Conforme alla UNI 7103
- E' consentito l'impiego di tutti gli additivi per impasti cementizi previsti dalla norma UNI 7101

-------**ACCIAIO**------
B450C
ad aderenza migliorata

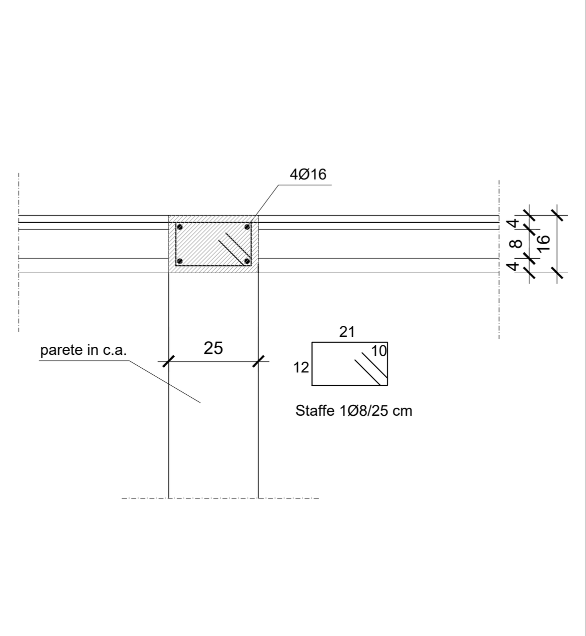

Particolare C5-C5

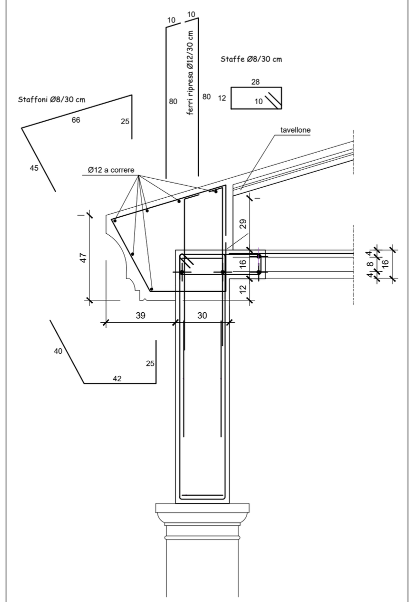

Cornice di gronda lato portico

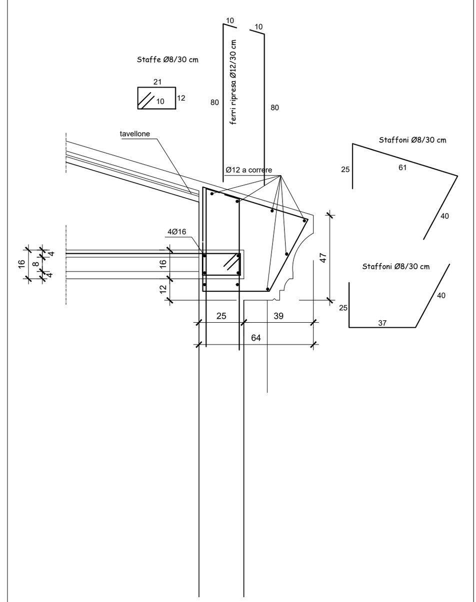

Cornice di gronda lato esterno

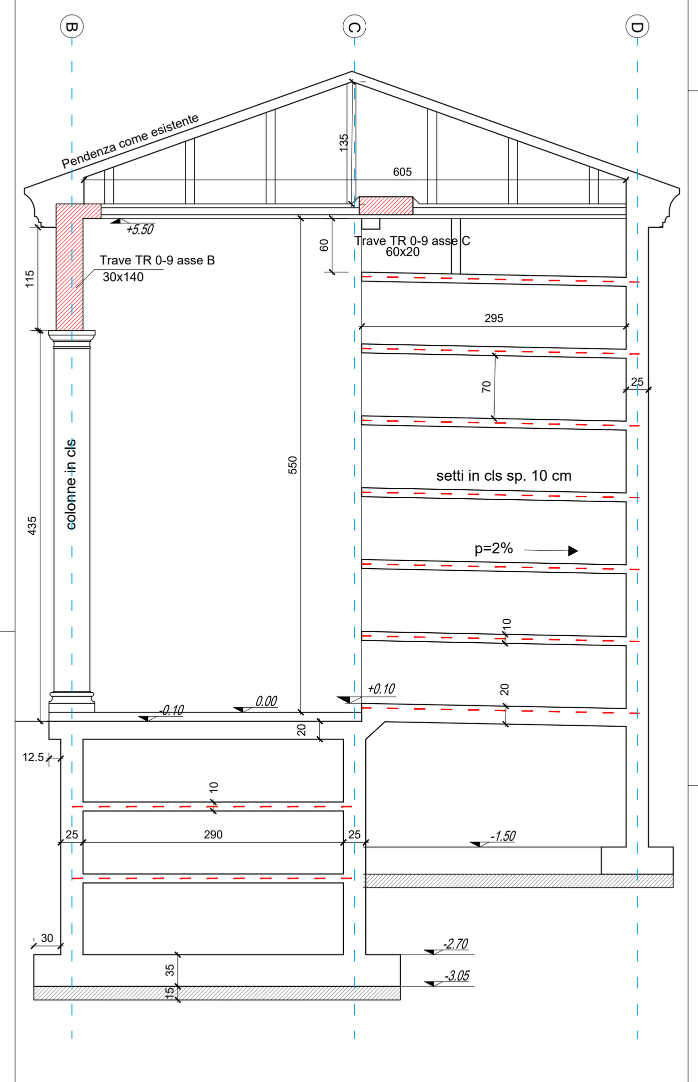

Sezione trasversale

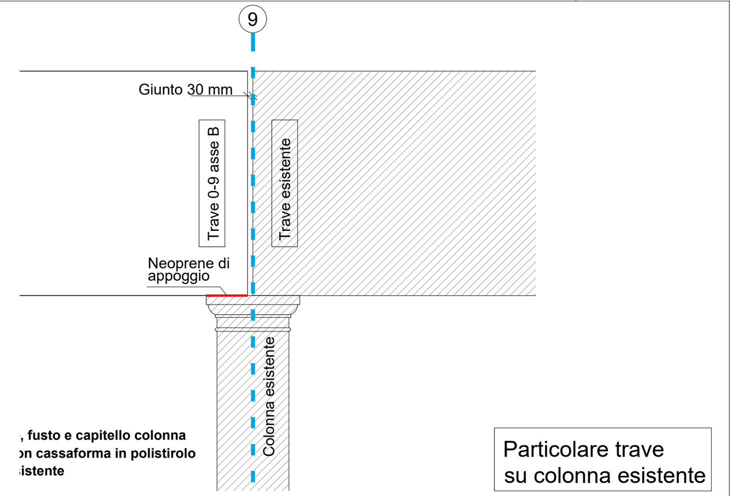

Particolare trave su colonna esistente

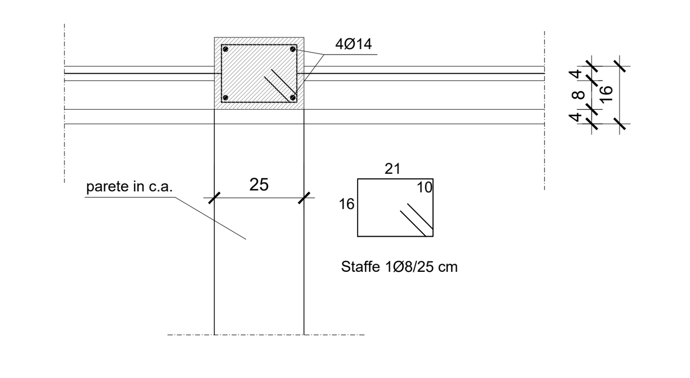

Particolare C6-C6

VIA BENEDETTI 25 - LEGNAGO - 0442220877 - SINTEC.INGEGNERIA@GMAIL.COM

SINTEC INGEGNERIA

Regione Veneto

Amministrazione comunale
di Cologna Veneta
piazza Capitaniato, 1

IL RESPONSABILE UNICO DEL PROCEDIMENTO
arch. Simone Malgarise

AMPLIAMENTO CIMITERO del CAPOLUOGO
LATO OVEST
Ala Sud

SECONDO STRALCIO FUNZIONALE

ing. Luca Michelazzi

ing. Chiara Verdolin

DATA	OGGETTO REVISIONE
23/11/2017	Prima emissione

Progetto
Pianta 5.50
SOLAIO COPERTURA

tavola
ST04

ARCHIVIO : 455/2017

scala