PARETE TIPO 1 - H=2.00
Scala 1:20

SEZIONE CORRENTE

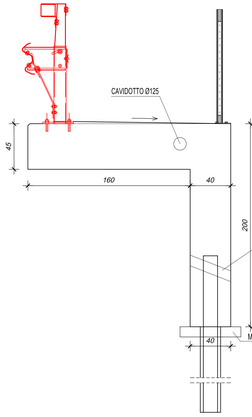

SEZIONE IN CORRISPONDENZA DEI TIRANTI

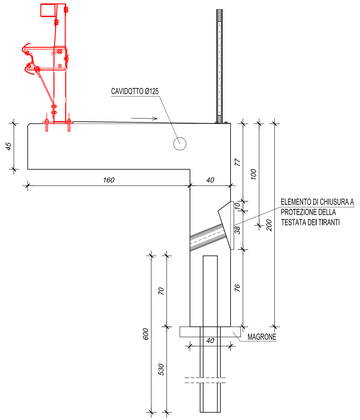

PIANTA MICROPALI

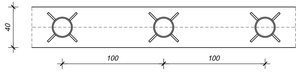

CARATTERISTICHE MICROPALO							
SEZIONE	LUNGHEZZA TOTALE ARMATURA (m)	LUNGHEZZA INSERITA NELLA PARETE (m)	LUNGHEZZA FONDAZIONE (m)	INTERASSE (m)	DIAMETRO TUBO (mm)	SPESSORE TUBO (mm)	DIAMETRO PERFORAZIONE (mm)
PARETE TIPO 1	6.0	0.7	5.3	1.0	127	8	190
LUNGHEZZA MINIMA DI INFISSIONE IN ROCCIA 2m							

CARATTERISTICHE TIRANTI							
ORDINE	LUNGHEZZA TOTALE (m)	LUNGHEZZA LIBERA (m)	LUNGHEZZA BULBO (m)	INTERASSE (m)	n° TREFOLI	DIAMETRO PERFORAZIONE (mm)	CARICO PRETENZIONAMENTO PER TIRANTE (kN)
1° ORDINE	12	4	8	3	2	140	90

PARTICOLARE TIRANTE IN TREFOLO - 300 kN CON COLLEGAMENTO PARETE IN C.A.
SCALA 1:10 - MISURE ESPRESSE IN mm

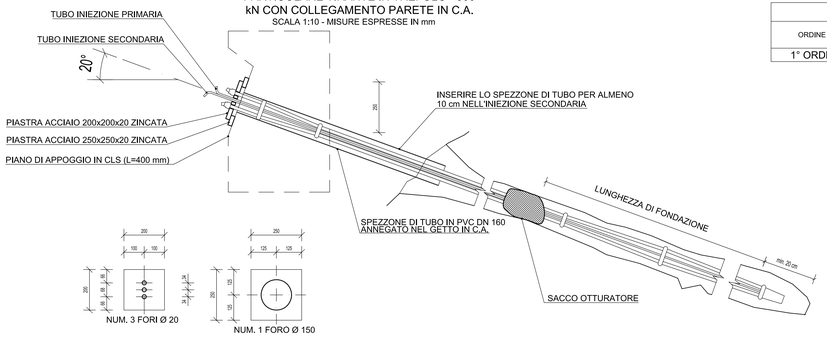

PARETE TIPO 2 - H=3.00
Scala 1:20

SEZIONE CORRENTE

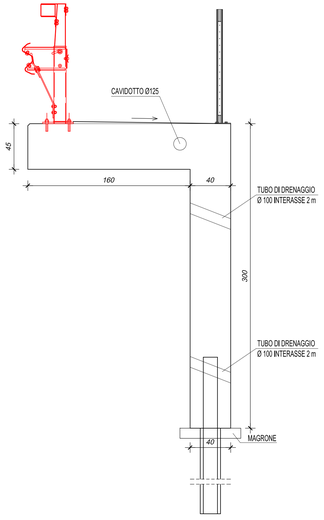

SEZIONE IN CORRISPONDENZA DEI TIRANTI

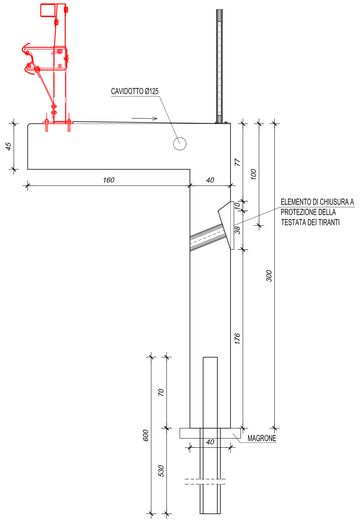

PIANTA MICROPALI

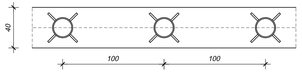

CARATTERISTICHE MICROPALO							
SEZIONE	LUNGHEZZA TOTALE ARMATURA (m)	LUNGHEZZA INSERITA NELLA PARETE (m)	LUNGHEZZA FONDAZIONE (m)	INTERASSE (m)	DIAMETRO TUBO (mm)	SPESSORE TUBO (mm)	DIAMETRO PERFORAZIONE (mm)
PARETE TIPO 2	6.0	0.7	5.3	1.0	127	8	190
LUNGHEZZA MINIMA DI INFISSIONE IN ROCCIA 2m							

CARATTERISTICHE TIRANTI							
ORDINE	LUNGHEZZA TOTALE (m)	LUNGHEZZA LIBERA (m)	LUNGHEZZA BULBO (m)	INTERASSE (m)	n° TREFOLI	DIAMETRO PERFORAZIONE (mm)	CARICO PRETENZIONAMENTO PER TIRANTE (kN)
1° ORDINE	12	4	8	3	2	140	90

TIRANTE IN TREFOLO DA 0.60" - CARICO UTILE 300 kN
NUM. 2 TREFOLI INGUAINATI ED INGRASSATI DA 150 kN CAD.
NUM. 1 CANNA INIEZIONE PRIMARIA (FINO FONDO PERFORAZIONE)
NUM. 1 CANNA INIEZIONE SECONDARIA (AL DI SOPRA OTTURATORE)
GUAINA DI RIVESTIMENTO ESTERNO TIRANTE SU INTERA LUNGHEZZA

PARETE TIPO 3 - H=4.00
Scala 1:20

SEZIONE CORRENTE

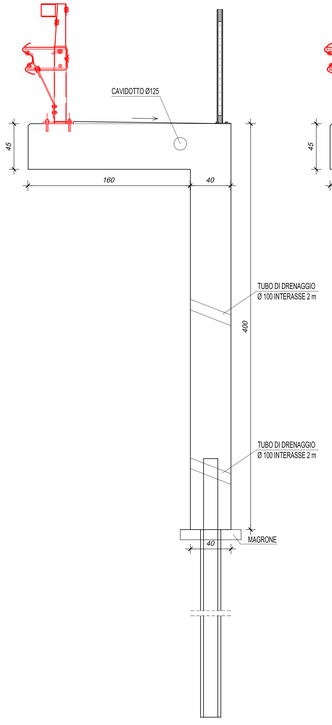

SEZIONE IN CORRISPONDENZA DEI TIRANTI

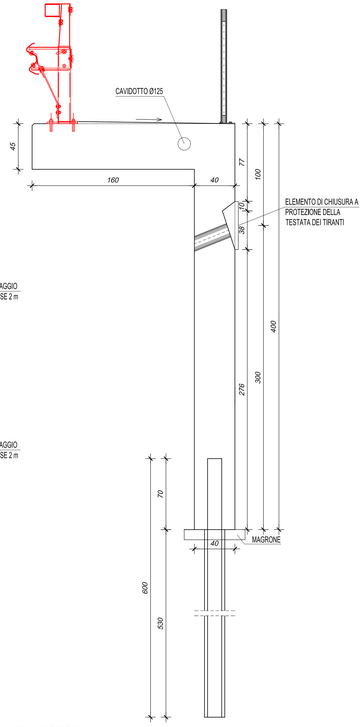

PIANTA MICROPALI

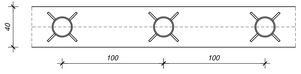

CARATTERISTICHE MICROPALO							
SEZIONE	LUNGHEZZA TOTALE ARMATURA (m)	LUNGHEZZA INSERITA NELLA PARETE (m)	LUNGHEZZA FONDAZIONE (m)	INTERASSE (m)	DIAMETRO TUBO (mm)	SPESSORE TUBO (mm)	DIAMETRO PERFORAZIONE (mm)
PARETE TIPO 3	6.0	0.7	5.3	1.0	127	8	190
LUNGHEZZA MINIMA DI INFISSIONE IN ROCCIA 2m							

CARATTERISTICHE TIRANTI							
ORDINE	LUNGHEZZA TOTALE (m)	LUNGHEZZA LIBERA (m)	LUNGHEZZA BULBO (m)	INTERASSE (m)	n° TREFOLI	DIAMETRO PERFORAZIONE (mm)	CARICO PRETENZIONAMENTO PER TIRANTE (kN)
1° ORDINE	12	4	8	3	2	140	90

NOTE

1 - ESEGUIRE LA PERFORAZIONE DI MICROPALI E TIRANTI CON SOLA ROTAZIONE SENZA PERCUSSIONE IN PRESENZA DI EDIFICI

2 - VERIFICARE LA POSIZIONE DEI SOTTO SERVIZI PRIMA DI INIZIARE LE LAVORAZIONI

FONDO COMUNI CONFINANTI

REGIONE VENETO - REGION VENETO
PROVINCIA DI BELLUNO - PROVINZIA DE BELUM DOLOMITES

COMUNE DI ROCCA PIETORE
COMUNE DI COLLE SANTA LUCIA - COMUN DA COL

Progetto Integrato Territoriale
di Valorizzazione Turistica del Medio-Alto Agordino

REALIZZAZIONE DEL PERCORSO PEDONALE TURISTICO TRA LE LOC. "VILLAGRANDE" E "PIAN" NEL COMUNE DI COLLE SANTA LUCIA
1°stralcio tra il km 149+800 e il km 150+600 della S.P. 251 "della Val di Zoldo e Val Cellina"

ALLEGATO N.
ED.09.1

SCALA
1:20

PROGETTO ESECUTIVO

STRUTTURALI - MURO
SEZ.5-SEZ.9 CARPENTERIA

PROGETTISTI

ing. Elena Bustreo
p.i. Gianni Dell'Eva
ing.Roland Moro
ing. Mirko Forcolin
geol. Giuseppe De Biasi

ORDINE DEGLI INGEGNERI
Dott.Ing.
BUSTREO
Elena
966

REV	DATA	NOME FILE	REDATTO	CONTROLLATO	APPROVATO
2					
1					
0	FEB 2018	1801_MURO_CARPENTERIE.DWG			EB

NOTE